OEM Automatic Ltd
Address: Whiteacres, Whetstone Leicester, LE8 6ZG
0116 284 9900 | Orders@oem.co.uk | www.oem.co.uk

LEGEND PLATES

Legend plate frames & inserts

LIA7
Legend Plate Blank Clear



- Standard or large width frames
- 5 legend insert colour options
- Option for custom engraved texts
- Option for twin touch head

PRODUCT DESCRIPTION

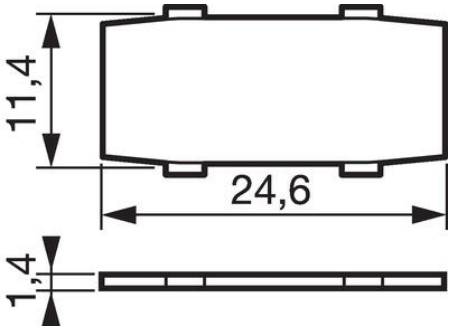
Legend plate frames are mounted on the pushbutton head before installation in the panel and the inserts are simply snaped into the legend plate frame.
Inserts are available in red, black, white, transparent or standard silver.
LIAx are standard width inserts for 2 lines of up to 13 characters.
LIBx are large width inserts for 2 lines of up to 18 characters.
LWP3 is the standard frame for LIAx inserts.
LWG3 is the standard frame for LIBx inserts.
LWP4 is a square profile frame for LIAx inserts
LWP2 is for twin & tripple touch heads for LIAx inserts.

All options below are for blank legend plate inserts but we can offer a wide range of pre engraved inserts of standard texts or symbols. We can also custom engrave the inserts to your exact requirement, please contact us for more details.

TECHNICAL DATA

Colour	Transparent

Temperature operational min	-25 °C
Temperature operational max	70 °C
Storage temperature min	-40 °C
Storage temperature max	70 °C
Approvals	UL 508, CSA 22.2, BV, CB, CE
Climatic resistance - cyclic damp heat	IEC 60068-2-30
Climatic resistance - sea air	IEC 60068-2-52
Climatic resistance - constant humid heat	IEC 60068-2-3



Standardtext

Text	Kod	Text	Kod	Text	Kod	Text	Kod
Alarm	321	Hand - 0 - Auto	597	Power On	330	Start	301
Auto	313	Hand - Auto	583	Reset	307	Stop	302
Close	314	Jog	328	Reset	315	Tripped	3327
Down	336	Lower	308	Reverse	306	Up	335
Fast	310	Off	304	Run	327	0 - I	081
Forward	305	On	303	Running	3326	0 - I - Start	083
Hand	324	Open	313	Slow	309	I - 0 - II	091

Standardsymboler ISO/DIN

Beskrivning	Symbol	Kod
Rak förflyttande rörelse ISO 1		A01
Alternerande rak rörelse ISO 5		A05
Roterande förflyttande cirkelrörelse ISO 1A/DIN 133		A07
Roterande förflyttande cirkelrörelse ISO 16		B07
Fransår ISO 16		A16
Vändanordning ISO 09		A26
Vändanordning ISO 09		A26
Justerbar ISO 62		A62
Klämma-tryp, pressar ISO 6336		A63
Klämma-tryp, pressar ISO 6336		B63

Beskrivning	Symbol	Kod
Trigonal, lobad ISO 6149		A64
Trigonal, lobad ISO 6462		A64
Borrhål ISO 45		A65
Trigonal cirkelrörelse ISO 68		A66
Automatiskt cykelslut (slut-semiautomatisk) ISO 67		A67
Manuell kontroll ISO 68		A68
I-0-II Manuell kontroll ISO 68		A69
I-0/TDC-II Öppna slutenkrets ISO 70		A70
ON/OFF knäs + öppna slutenkrets ISO 71		A71
Skala strömkrets, manuell impuls ISO 72/ DIN 199		A72

Beskrivning	Symbol	Kod
Skiva ISO 74/ DIN 46		A73
Räkpiva ISO 72/ DIN 45		A75
Vanring, pågående kraft ISO 80/DIN 74		B82
Huvudkrytpunkt ISO 84		A84
Smörjmunstycke ISO 107		C01
Belysning ISO 102/ DIN 108		C02
Kontrollanslag ISO 107/DIN 715		C07
Bläs ISO 108/ DIN 264		C08
Rod ISO 109/ DIN 264		C09
Ljud Alarm DIN 150		C01

Tillägg standardsymboler

001	021	P01	P02	002	002	P02	003	004	005
							II	III	IV

Standardtext

Text	Kod	Text	Kod	Text	Kod	Text	Kod
Alarm	321	Hand - 0 - Auto	597	Power On	330	Start	301
Auto	313	Hand - Auto	583	Reset	307	Stop	302
Close	314	Jog	328	Reset	315	Tripped	3327
Down	336	Lower	308	Reverse	306	Up	335
Fast	310	Off	304	Run	327	0 - I	081
Forward	305	On	303	Running	3326	0 - I - Start	083
Hand	324	Open	313	Slow	309	I - 0 - II	091

Standardsymboler ISO/DIN

Beskrivning	Symbol	Kod
Rak förflyttande rörelse ISO 1		A01
Alternerande rak rörelse ISO 5		A05
Roterande förflyttande cirkelrörelse ISO 1A/DIN 133		A07
Roterande förflyttande cirkelrörelse ISO 16		B07
Fransår ISO 16		A16
Vändanordning ISO 09		A26
Vändanordning ISO 09		A26
Justerbar ISO 62		A62
Klämma-tryp, pressar ISO 6336		A63
Klämma-tryp, pressar ISO 6336		B63

Beskrivning	Symbol	Kod
Trigonal, lobad ISO 6149		A64
Trigonal, lobad ISO 6462		A64
Borrhål ISO 45		A65
Trigonal cirkelrörelse ISO 68		A66
Automatiskt cykelslut (slut-semiautomatisk) ISO 67		A67
Manuell kontroll ISO 68		A68
I-0-II Manuell kontroll ISO 68		A69
I-0/TDC-II Öppna slutenkrets ISO 70		A70
ON/OFF knäs + öppna slutenkrets ISO 71		A71
Skala strömkrets, manuell impuls ISO 72/ DIN 199		A72

Beskrivning	Symbol	Kod
Skiva ISO 74/ DIN 46		A73
Räkpiva ISO 72/ DIN 45		A75
Vanring, pågående kraft ISO 80/DIN 74		B82
Huvudkrytpunkt ISO 84		A84
Smörjmunstycke ISO 107		C01
Belysning ISO 102/ DIN 108		C02
Kontrollanslag ISO 107/DIN 715		C07
Bläs ISO 108/ DIN 264		C08
Rod ISO 109/ DIN 264		C09
Ljud Alarm DIN 150		C01

Tillägg standardsymboler

001	021	P01	P02	002	002	P02	003	004	005
							II	III	IV